MANUAL DE MONTAGEM
ASSEMBLY INSTRUCTIONS
INSTRUCCIONES DE MONTAJE

COD BR: BMU 62

Sumário
Summary
Resumen

Introdução ---------- 3
Introduction
Introducción

Antes de começar ---------- 4
Before starting
Antes de comenzar

Evite acidentes ---------- 4
Avoid accidents
Evitar accidentes

Dimensões e ferramentas ---------- 5
Dimensions and tools
Dimensiones y herramientas

Identificação das peças
Identifying parts ---------- 6
Identificación de las piezas

Acessórios incluídos na caixa
Hardware included in box ---------- 7
Accesorios incluidos en la caja

Montagem do móvel
Furniture assembly ---------- 8
Montaje del mueble

Introdução
Introduction
Introducción

Leia atentamente este manual e siga os passos indicados para que o produto não perca a garantia e também para uma perfeita montagem.
Read this manual and follow the steps in order to keep the guarantee and also for the perfect fit.
Lea este manual y siga los pasos para que el producto no pierda la garantía y también para el ajuste perfecto.

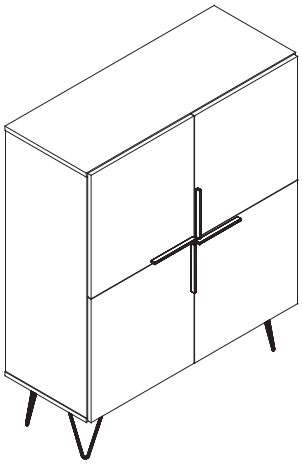

Antes de começar
Before starting
Antes de comenzar

Antes de começar a montagem prepare o ambiente, deixando-o completamente limpo e com bom espaço para iniciar o trabalho.

Prepare the room before starting the assembly, leaving it completely clean and the area in good condition to start the work.

Antes de comenzar el montaje preparar el ambiente, dejándolo completamente limpio y con bueno espacio para comenzar el trabajo.

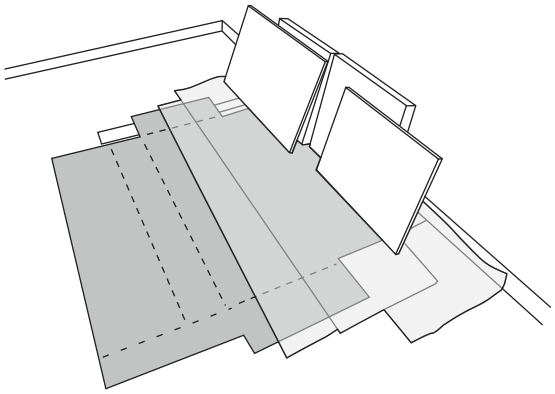

Utilize o papelão da própria embalagem para separar e apoiar as peças retiradas das caixas.

Use the cardboard of the packaging to separate and support the parts removed from the boxes.

Utilice el cartón de la embalaje para separary apoyan las piezaz desmontadas de las cajas.

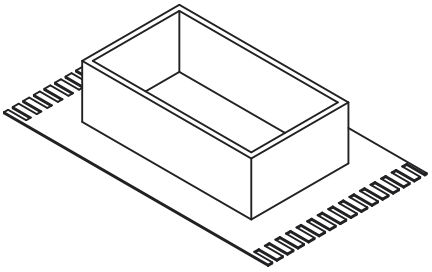

Forre a área de montagem com um cobertor ou tapete. Assim, você evita avarias nas peças durante o processo de montagem.

Cover the assembly area with a blanket or carpet to avoid damaging the parts during the assembly process.

Cubrir la zona de ensamble con una manta o alfombra. De este modo, se evitan daños en las piezas durante el proceso de montaje.

Evite acidentes
Avoid accidents
Prevenir accidentes

Solicitamos observar atentamente as orientações de montagem como: fixação do produto na parede, colocação de cola em locais específicos necessários, o peso suportado pelo produto, etc...

You are requested to carefully observe the assembly instructions regarding: fixing of products to the wall, adding glue where indicated, product weight limit, etc.

Pedimos que lea atentamente las instrucciones, principalmente las informaciones de fijación del producto en la pared, colocación de pegamento en local específico y necesario, el peso soportado por el producto etc...

Não escale ou se apoie no móvel.

Do not climb or lean on the furniture.

No se suba ni se apoye en el mueble.

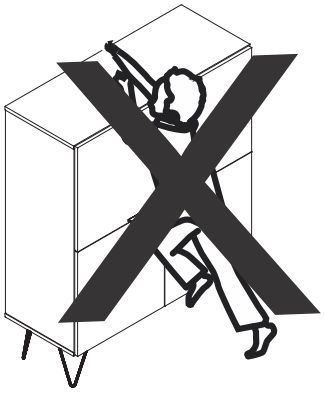

Dimensões e ferramentas
Dimensions and tools
Dimensiones y herramientas

Dimensões:
L: 900 A: 1110 P: 350 mm
Dimensions:
W: 35.43 H: 43.70 D: 13.77 inches
Dimensiones:
L: 900 A: 1110 P: 350 mm

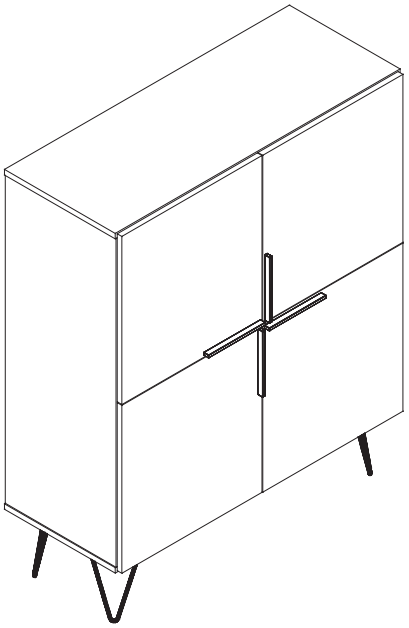

Limpeza
Cleaning
Limpieza

Pano levemente umedecido com água, seguido de pano seco, não utilizar produtos químico ou abrasivos.
You can clean the product with slightly dampened cloth followed by a dry cloth. Do not use chemicals or abrasives.
Solamente utilizar un paño húmedo y después un paño seco, no utilice productos químicos o abrasivos.

Todas as peças do móvel foram marcadas com um número. Antes de começar a montagem, identifique as peças numeradas em relação às instruções de montagem. Uma vez concluída a montagem, os números podem ser facilmente removidos com um pano ligeiramente embebido em álcool. Use álcool apenas para remover números das peças.

All the furniture parts have been marked with a number. Before you start assembling, please identify the numbered parts in relation to the assembly instructions. Once assembly is completed, the numbers can be easily removed with a cloth slightly damped in alcohol. Use alcohol only to remove part numbers.

Todos las piezas del mueble fueron marcadas con un número. Antes de empezar el montaje, identifique las piezas numeradas en relación con las instrucciones de montaje. Una vez que se completa el armado, los números se pueden quitar fácilmente con un paño ligeramente empapado en alcohol. Use alcohol solo para eliminar números de las piezas.

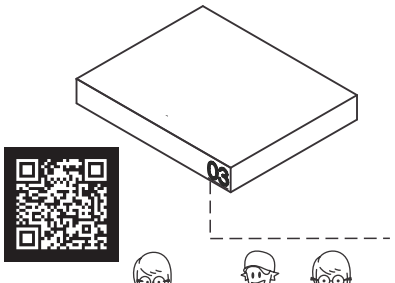

UTILIZE ALCOOL APENAS PARA REMOVER O NUMERO DAS PEÇAS
USE ALCOHOL ONLY TO REMOVE PART NUMBERS
UTILICE ALCOHOL SOLAMENTE PARA ELIMINAR EL NUMERO DE LAS PIEZAS

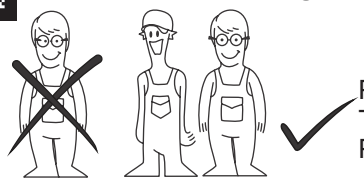

Para facilitar a montagem, utilize uma parafusadeira elétrica.
To speed assembly, use an eletronic screwdriver.
Para facilitar el armado, utilice un destornillador eléctrico.

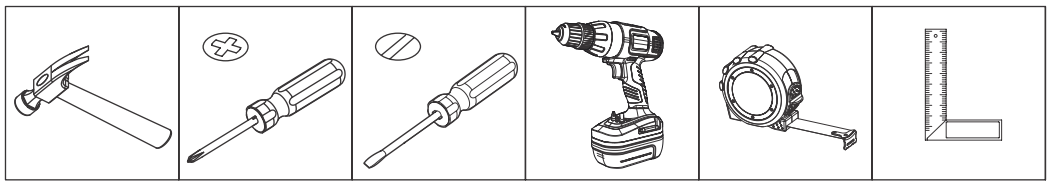

COD BR: BMU 62

PEÇA	DESCRIÇÃO	QUANT.
001	BASE	1
002	TAMPO	1
003	LATERAL ESQUERDA	1
004	LATERAL DIREITA	1
005	DIVISÓRIA	1
006	PRATELEIRA	2
007	PORTA SUPERIOR DIREITA	1
008	PORTA SUPERIOR ESQUERDA	1
009	PORTA INFERIOR ESQUERDA	1
010	PORTA INFERIOR DIREITA	1
011	COSTA	4
012	PÉS	4

PART	DESCRIPTION	QTY
001	BASE	1
002	TOP	1
003	LEFT SIDE	1
004	RIGHT SIDE	1
005	PARTITION	1
006	SHELF	2
007	UPPER RIGHT DOOR	1
008	UPPER LEFT DOOR	1
009	BOTTOM LEFT DOOR	1
010	BOTTOM RIGHT DOOR	1
011	BACK	4
012	FEET	4

PIEZA	DESCRIPCIÓN	CANTIDAD
001	BASE	1
002	TAPA	1
003	LATERAL IZQUIERDA	1
004	LATERAL DERECHA	1
005	PARTICIÓN	1
006	REPISA	2
007	PUERTA SUPERIOR DERECHA	1
008	PUERTA SUPERIOR IZQUIERDA	1
009	PUERTA INFERIOR IZQUIERDA	1
010	PUERTA INFERIOR DERECHA	1
011	REVÉS	4
012	PIES	4

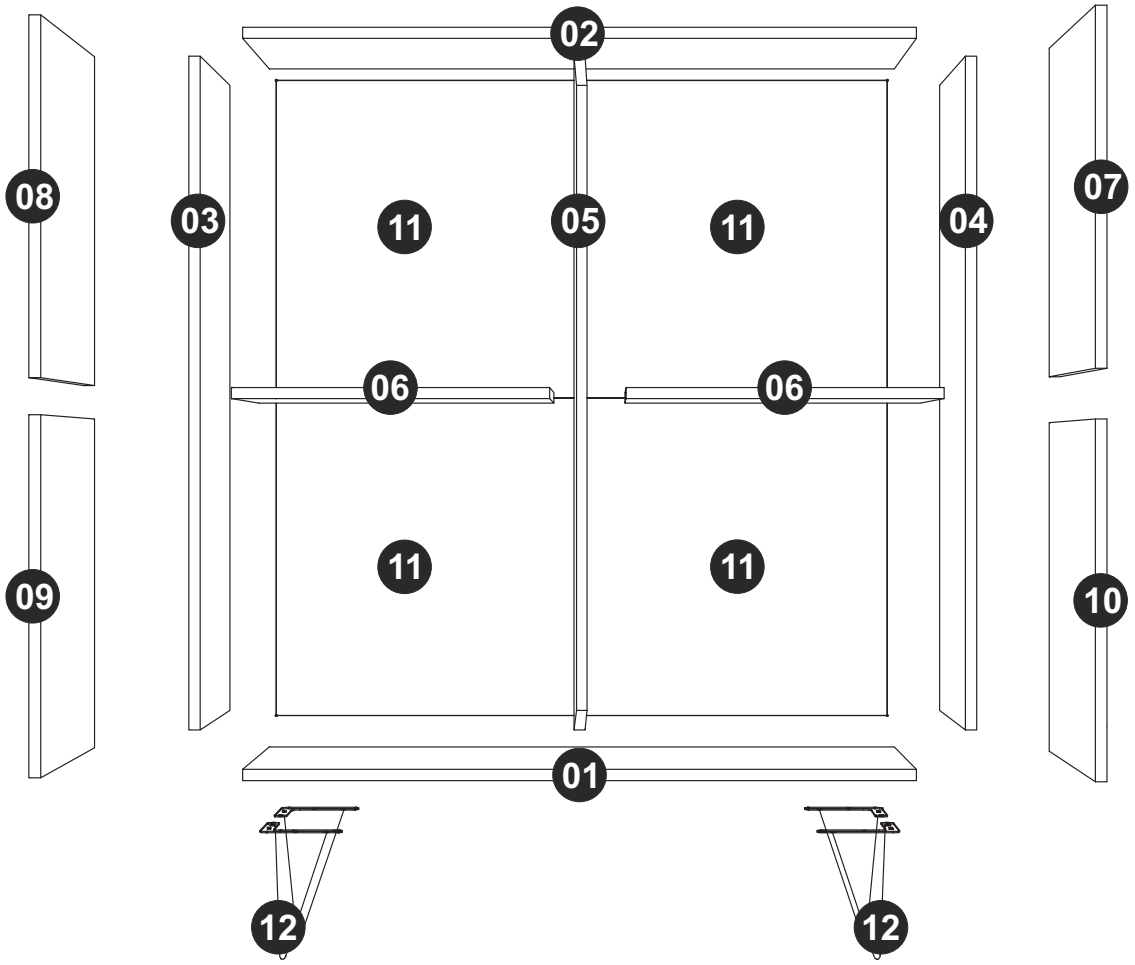

ACESSóRIOS INCLUÍDOS NA CAIXA 01 - HARDWARE INCLUDED IN BOX 01 - ACCESORIOS INCLUÍDOS EN LA CAJA 01

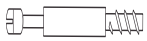

EF 000094 X 10

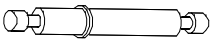

EF 000067 X 02

EF 000033 x 16
8x30

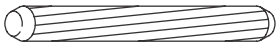

EF 000731 x 02
8x55

EF 000216 X 14

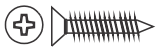

EF 000381 x 08
3X25 CC

EF 000106 X 48
3,5X14 CC

EF 000132 x 06
4X50 CC

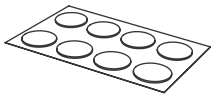

TAPA FUROS x 14
STICKER x 14
TAPAS PLÁSTICAS x 14

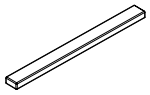

PUXADOR x 04
HANDLE x 04
MANIJA x 04

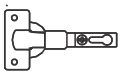

EF 000044 X 08

EF 000024 X 08

EF 000168 X 76
10X10 C/C

GIZ x 01
CHALK x 01
TIZA x 01

Utilize para medir as ferragens.
Utilice para medir el herraje.
Use for measuring the hardware.

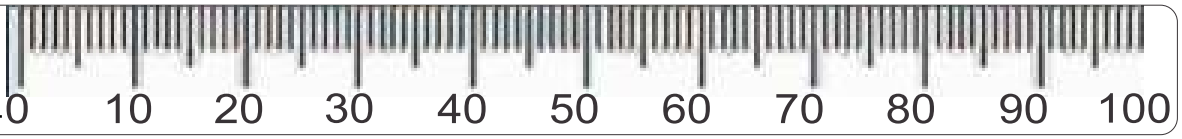

Garantia (exclusivo para o Brasil/exclusivo de Brasil/exclusive to Brazil):
A garantia dos produtos fabricados pela BRV Móveis, abrange eventuais defeitos-vícios de fabricação, no prazo estabelecido pelo código de Defesa do Consumidor, em seu artigo 26.II. o qual prevê a garantia de 90 (noventa) dias.

A = 11KG - 24.25LB B = 5KG - 11.02LB

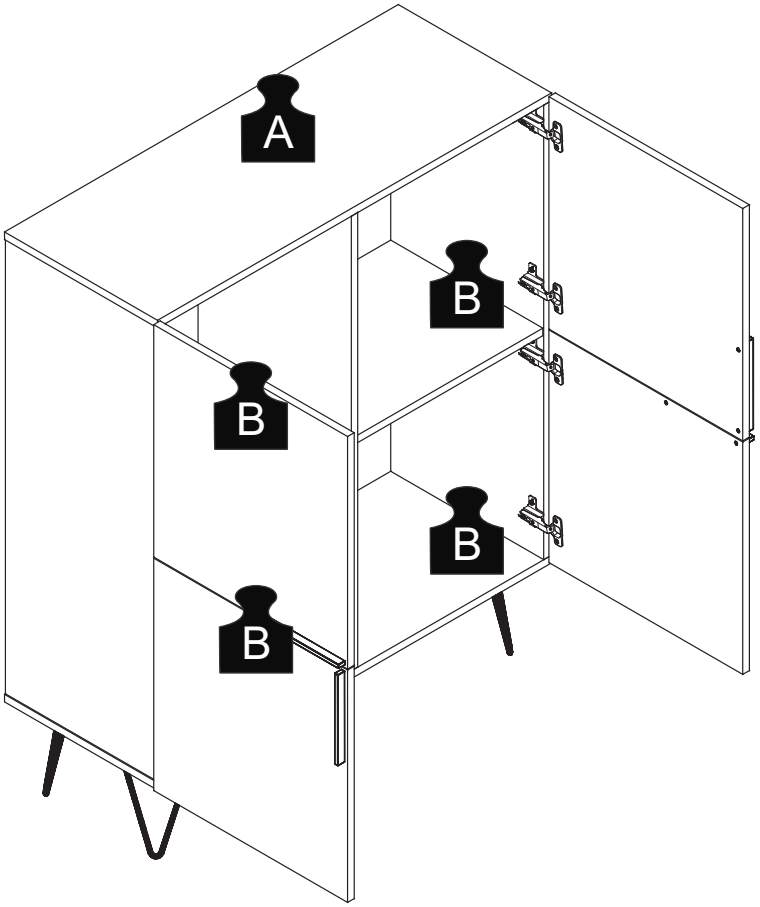

PASSO 1 / STEP 1 / PASO 1

Insira a ferragem EF 000094 nas peças 02, 03 e 04.
Insert hardware EF 000094 into pieces 02, 03 and 04.
Añade el herraje EF 000094 en las piezas 02, 03 y 04.

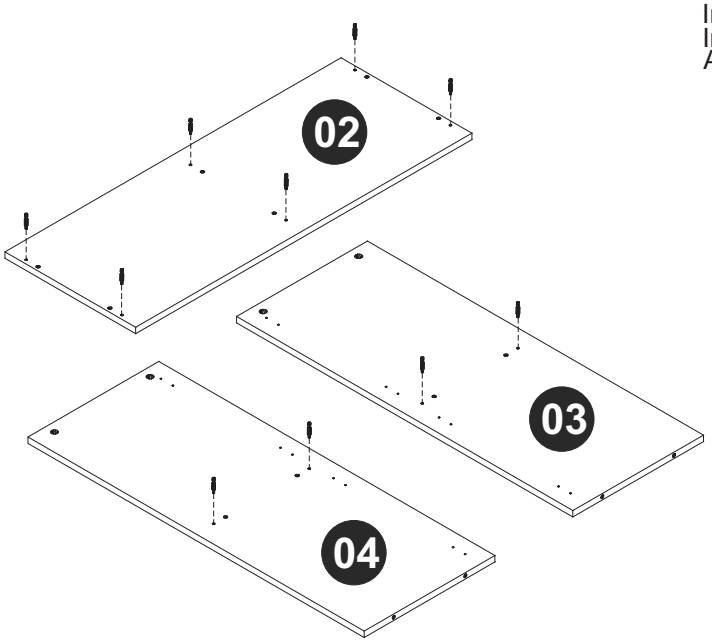

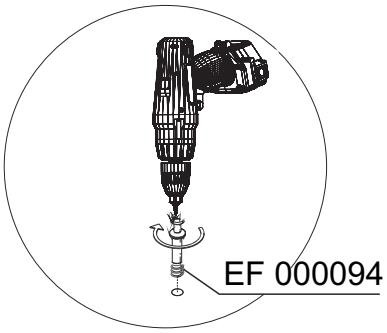

PASSO 2 / STEP 2 / PASO 2

Insira a ferragem EF 000033 nas peças 03, 04, 05 e 06.
Insert hardware EF 000033 into pieces 03, 04, 05 and 06.
Añade el herraje EF 000033 en las piezas 03, 04, 05 y 06.

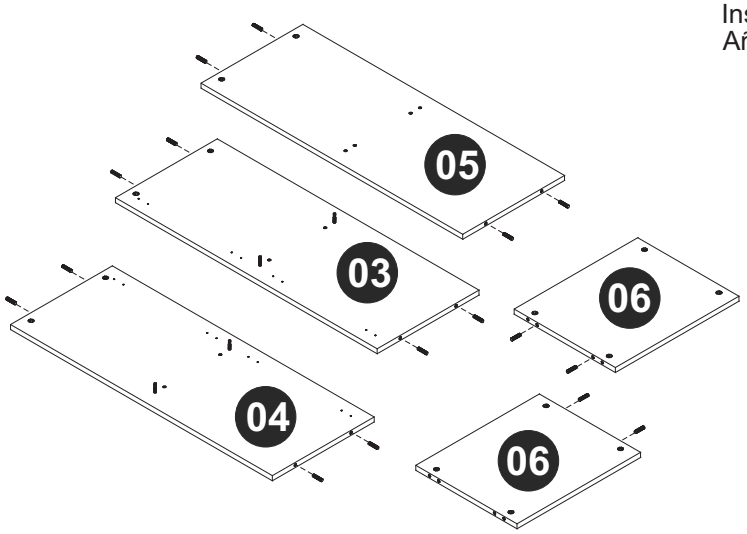

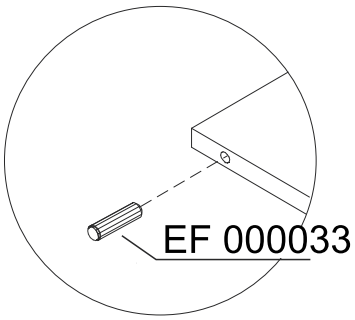

PASSO 3 / STEP 3 / PASO 3

Fixe a ferragem EF 000024 nas peças 03 e 04 utilizando a ferragem EF 000106.
Attach hardware EF 000024 into pieces 03 and 04 using hardware EF 000106.
Fije el herraje EF 000024 en las piezas 03 y 04 utilizando el herraje EF 000106.

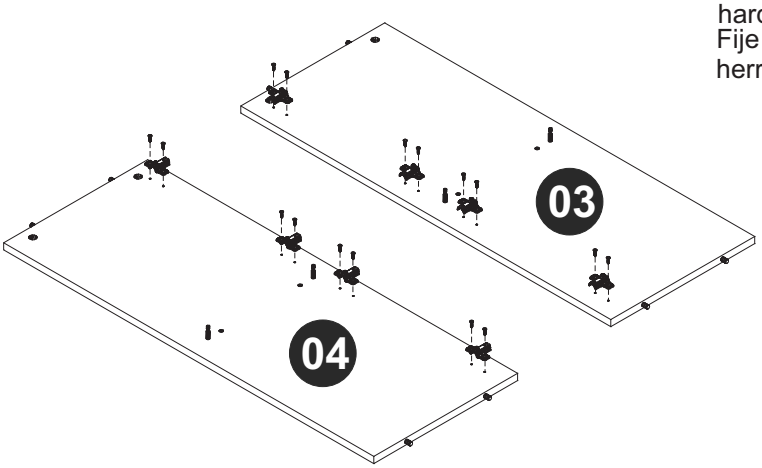

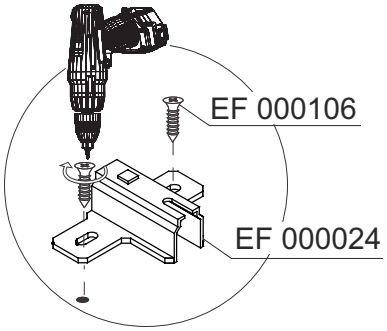

PASSO 4 / STEP 4/ PASO 4

Fixe a ferragem EF 000044 usando a ferragem EF 000106.
Fixe o puxador usando a ferragem EF 000381.
Fix hardware EF 000044 using hardware EF 000106.
Fix the handle using hardware EF 000381.
Fije el herraje EF 000044 utilizando el herraje EF 000106.
Fije la manija utilizando el herraje EF 000381.

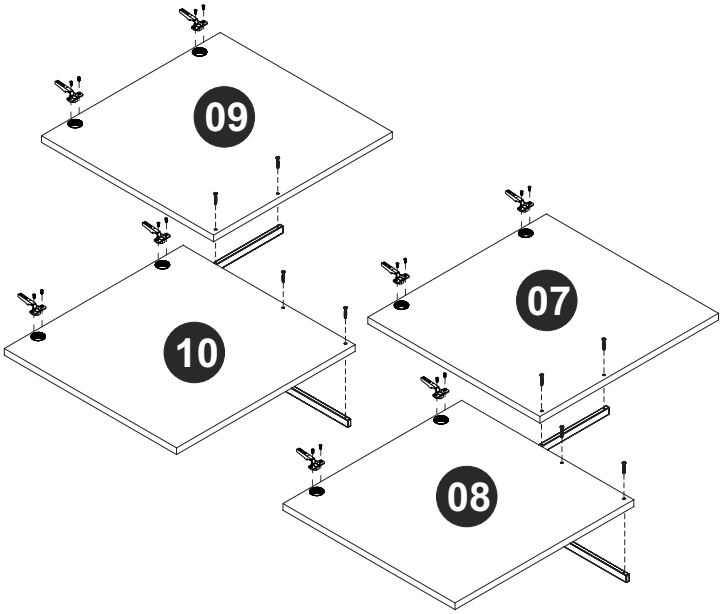

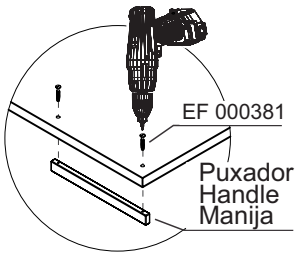

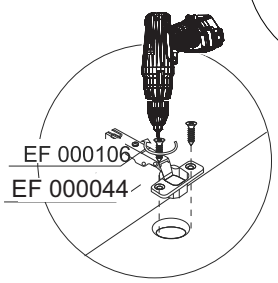

PASSO 5 / STEP 5 / PASO 5

Insira as ferragens EF 000067 e EF 000731 na peça 05, conecte as peças 06, insira a ferragem EF 000216 e gire para apertar.
Insert hardware EF 000067 and EF 000731 into piece 05, connect pieces 06, insert hardware EF 000216 and turn to tighten.
Añade el herraje EF 000067 y EF 000731 a la pieza 05, junte las piezas 06, añade el herraje EF 000216 y gire para apretar.

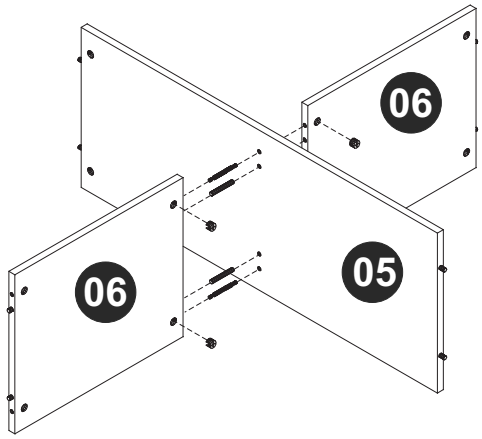

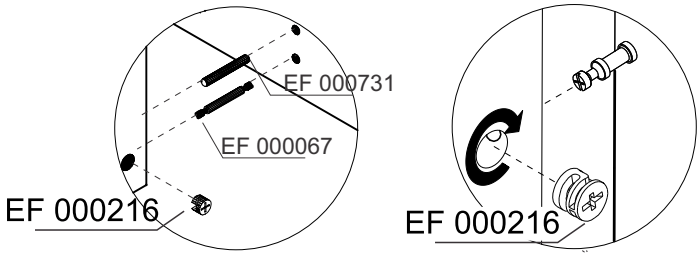

PASSO 6 / STEP 6 / PASO 6

Conecte as peças 03 e 04 à parte montada no passo anterior, insira a ferragem EF 000216 e gire para apertar.
Connect pieces 03 and 04 to the part assembled into the previous step, insert hardware EF 000216 and turn to tighten.
Junte las piezas 03 y 04 a la parte armada en el paso anterior, añade el herraje EF 000216 y gire para apretar.

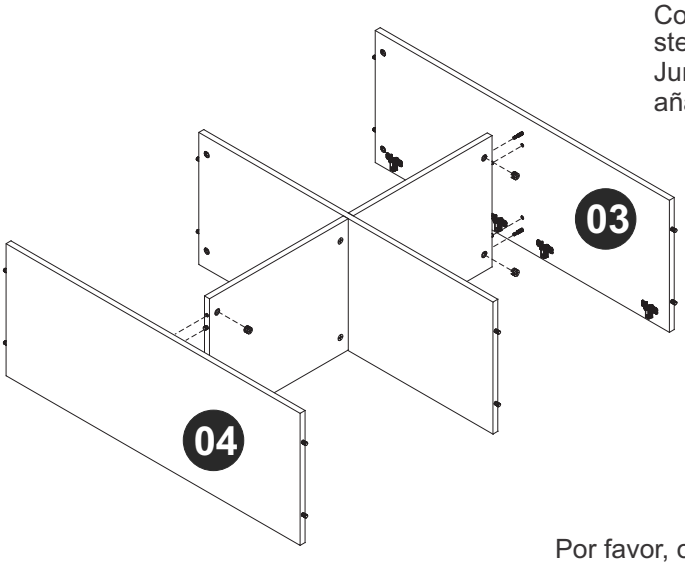

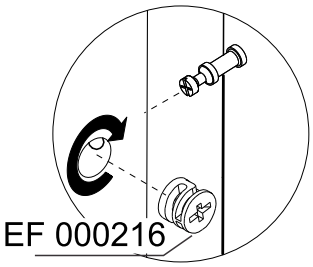

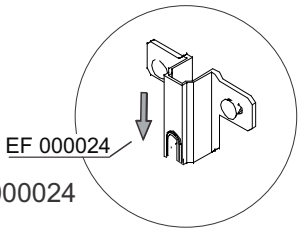

Por favor, observe a posição da ferragem EF 000024
Please, note hardware EF 000024 position.
Por favor, observe la posición del herraje EF000024.

PASSO 7 / STEP 7 / PASO 7

Conecte a peça 02 à parte montada no passo anterior, insira a ferragem EF 000216 e gire para apertar.
Connect piece 02 to the part assembled into the previous step, insert hardware EF 000216 and turn to tighten.
Junte la pieza 02 a la parte armada en el paso anterior, añade el herraje EF 000216 y gire para apretar.

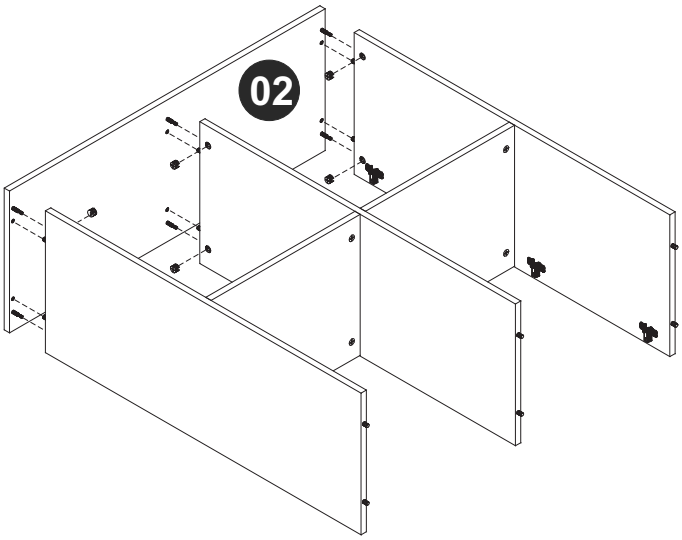

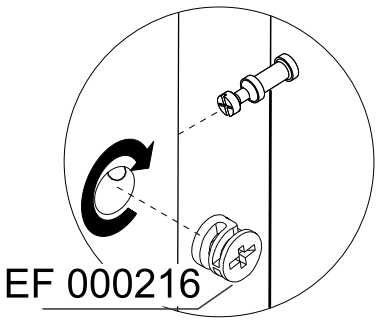

PASSO 8 / STEP 8 / PASO 8

Fixe os pés (peças 12) na peça 01 utilizando a ferragem EF 000106.
Fix the feet (pieces 12) at piece 01 using hardware EF 000106.
Fije los pies (piezas 12) en la pieza 01 utilizando el herraje EF 000106.

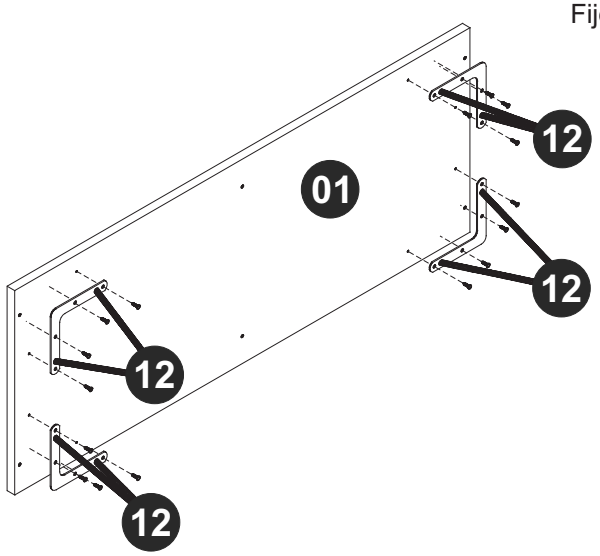

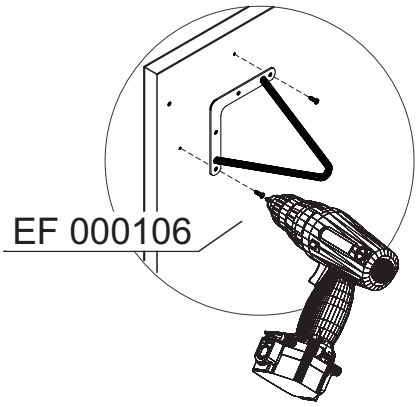

PASSO 9 / STEP 9 / PASO 9

Conecte a peça 01 ao móvel montado utilizando a ferragem EF 000132.
Connect piece 01 at the assembled furniture using hardware EF 000132.
Junte la pieza 01 al mueble armado utilizando el herraje EF 000132.

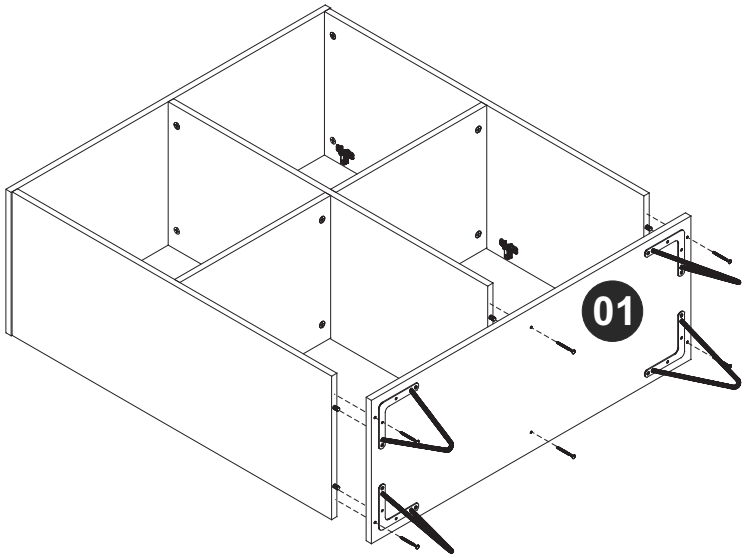

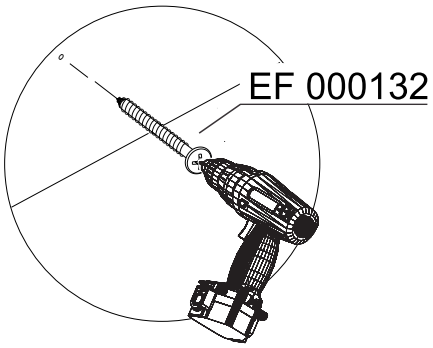

PASSO 10 / STEP 10 / PASO 10

Fixe as peças 11 utilizando a ferragem EF 000168.
Fix the pieces 11 using hardware EF 000168.
Fije las piezas 11 utilizando el herraje EF 000168.

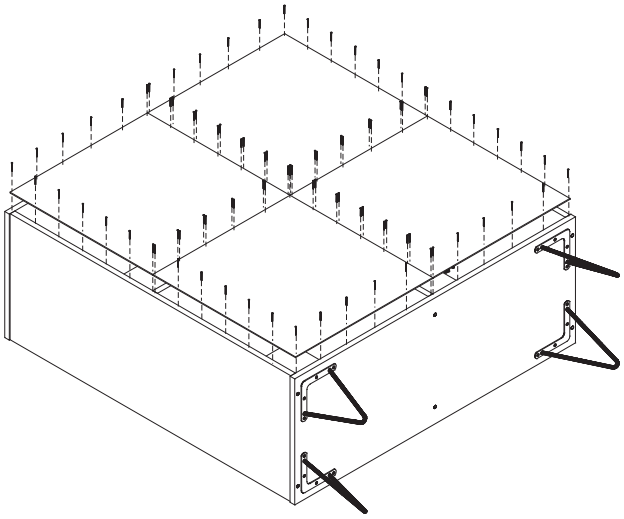

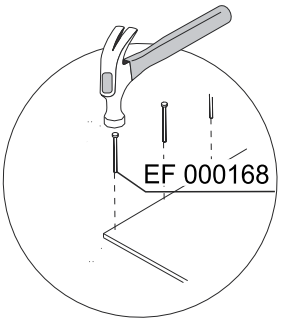

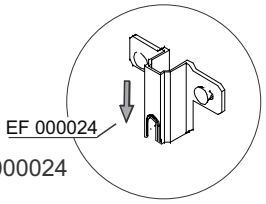

Por favor, observe a posição da ferragem EF 000024
Please, note hardware EF 000024 position.
Por favor, observe la posición del herraje EF000024.

PASSO 11 / STEP 11 / PASO 11

Fixe as peças 07, 08, 09 e 10 ao móvel montado.
Fix pieces 07, 08, 09 and 10 to the assembled furniture.
Fije las piezas 07, 08, 09 y 10 al mueble armado.

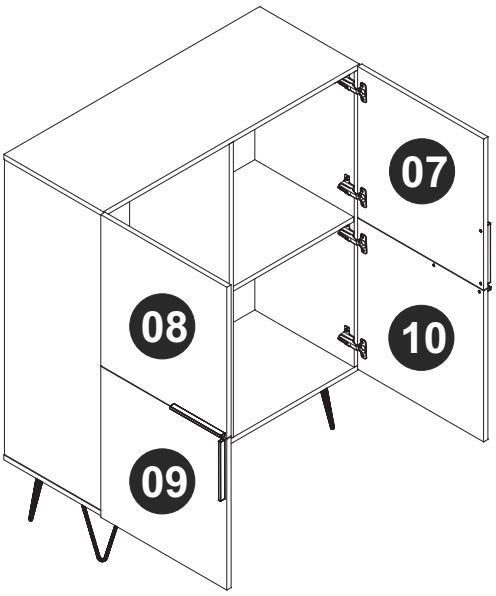

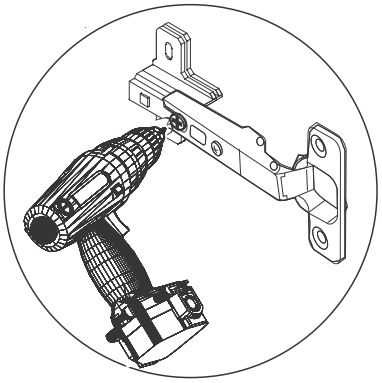

PASSO 12 / STEP 12 / PASO 12

Utilize o tapa furos para cobrir os parafusos aparentes.
Use the sticker to cover the apparent screws.
Utilice los tapa huecos para cubrir los tornillos aparentes.

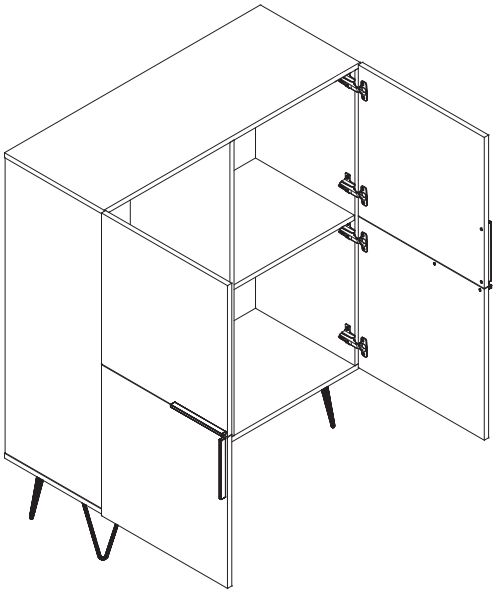

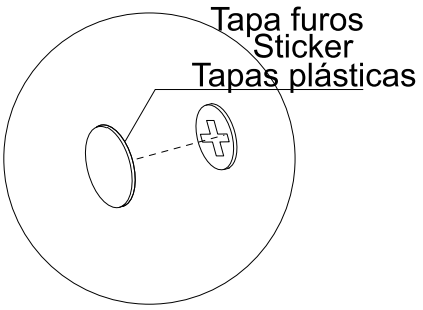

PASSO 13 / STEP 13 / PASO 13
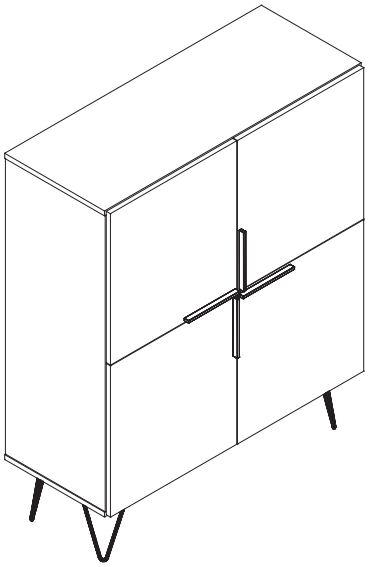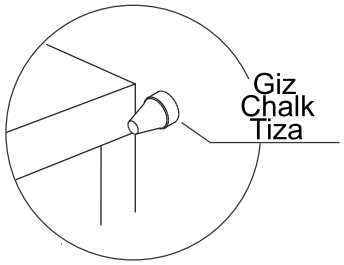
Utilize o giz para dar o acabamento final ao produto.
Use the chalk to give the final finish on the product.
Utilice la tiza para dar el acabado final al producto.