Manual de Montagem
Instrucciones de Montaje

Cozinha Compacta Flora - Ref. 297

casamia
para viver a felicidade

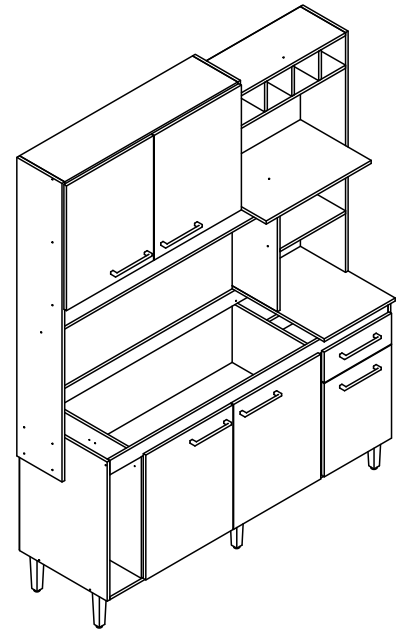

Ferragens/Herrajes *(Cód. 03378)*

A	Cavilha 6,0 X 30	04
B	Parafuso 3,5 X 40 C/C	35
C	Parafuso 3,5 X 14 C/C	69
D	Cola — Bisnaga cola	01
E	Parafuso de união	02
F	Parafuso 5,0 X 40 C/F	06
G	Garra para fundos	10
H	Cantoneira metálica reforçada	02
I	Prego anelado 12 X 12	04
J	Prego 10 X 10	90
K	Cavilha 8,0 X 60	04
L	Parafuso 3,5 X 25 C/F	12
M	Cantoneira metálica 22 X 22	08
N	Parafuso 3,5 X 25 C/C	05
O	Cavilha 8,0 X 30	65

Acessórios separados/Accesorios

Q	Puxador	06
R	Corrediça metálica 350mm	01
U	Pé injetado 170mm	06
V	Toalheiro	01
X	Dobradiça caneco 26 curva	10

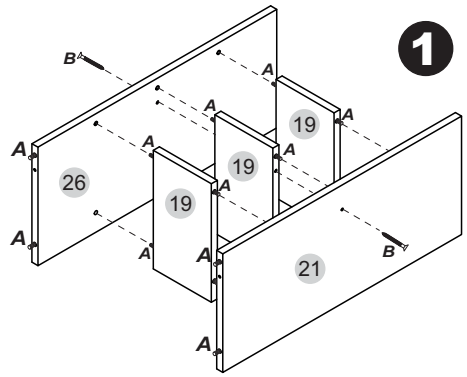

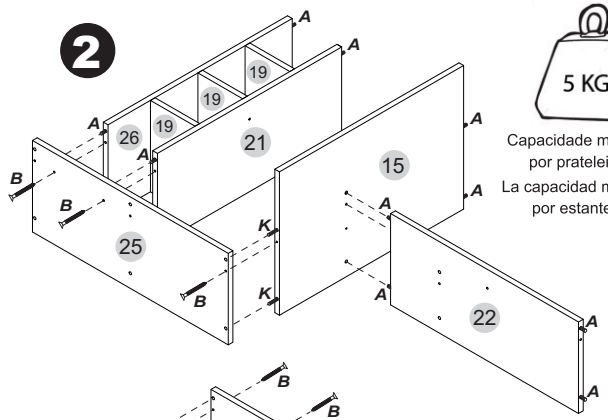

Capacidade máxima por prateleira
La capacidad máxima por estante

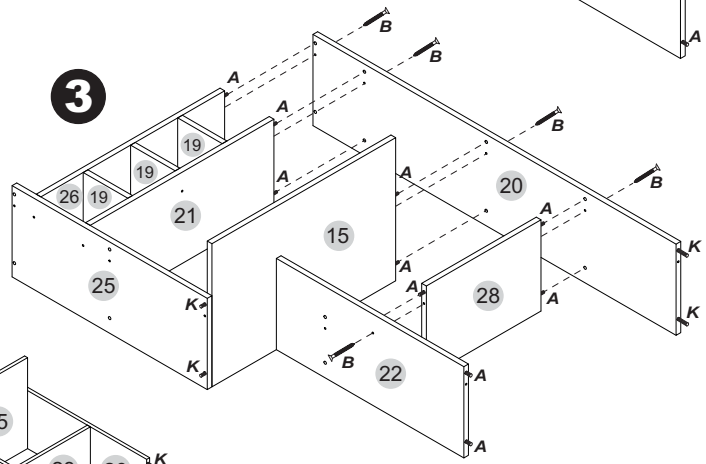

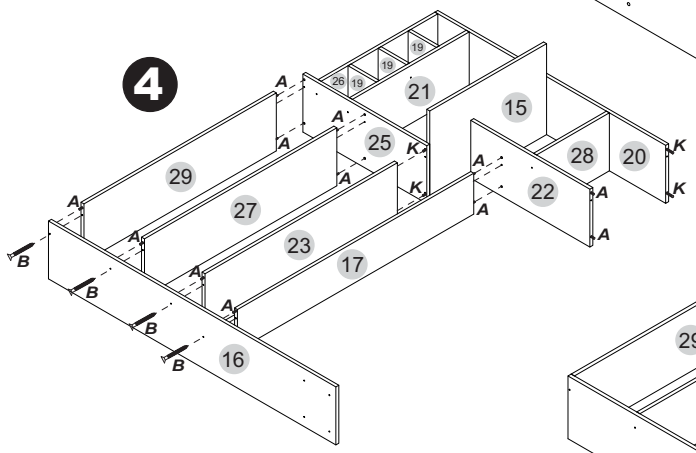

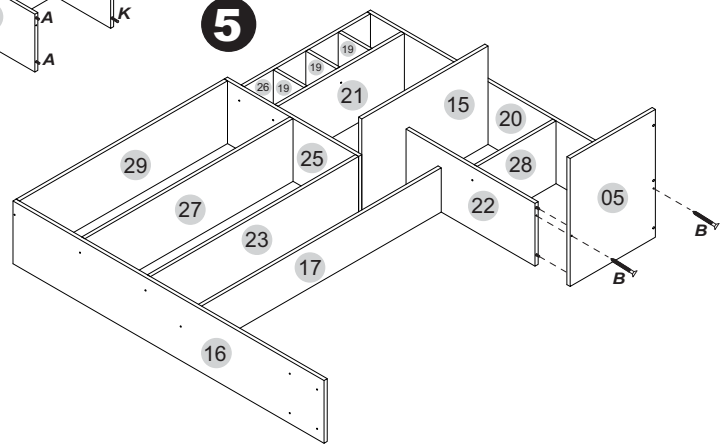

Nº. da peça	Descrição da peça	Dimensões	Código cores		Qtd.	Cx.
			Freijó	Champanhe		
01	Base inferior / *Base inferior*	1570 x 495 x 15	--------	03373.0001	1	A
02	Régua frontal / *Zocalo frontal*	1570 x 70 x 15	--------	03370.0001	1	A
03	Lateral esquerda / *Lateral izquierda*	680 x 495 x 15	--------	03368.0001	1	A
04	Lateral direita / *Lateral derecha*	680 x 495 x 15	--------	03364.0001	1	A
05	Tampo / *Tapa*	400 x 520 x 15	--------	03369.0001	1	A
06	Pilastra inferior / *Pilastra inferior*	595 x 70 x 15	--------	03325.0001	1	A
07	Porta inferior / *Puerta inferior*	610 x 492 x 15	--------	03385.0001	2	A
08	Porta inf. menor / *Puerta inf. menor*	457 x 380 x 15	03377.0001	--------	1	A
09	Frente gaveta / *Frente del cajón*	380 x 150 x 15	03374.0001	--------	1	A
10	Porta superior / *Puerta superior*	610 x 492 x 15	03363.0001	--------	2	A
11	Div. inf. esquerda / *División inf. izquierda*	595 x 495 x 15	--------	03367.0001	1	A
12	Lateral de gaveta / *Lateral del cajón*	350 x 90 x 15	--------	27426.0003	2	B
13	Traseiro de gaveta / *Trasero del cajón*	316 x 90 x 15	--------	03375.0001	1	B
14	Divisão inf. direita / *Division inf. derecha*	595 x 495 x 15	--------	03365.0001	1	A
15	Base forno / *Base horno*	593 x 400 x 15	--------	03360.0001	1	A
16	Lateral esquerda sup / *Lateral izquierda sup.*	1460 x 255 x 15	--------	03354.0001	1	B
17	Prateleira estreita / *Estante estrecha*	1200 x 180 x 15	--------	03361.0001	1	B
18	Prateleira inferior / *Estante inferior*	992 x 255 x 15	--------	03372.0001	1	A
19	Divisão nicho / *División nicho*	144 x 255 x 15	--------	03306.0001	3	B
20	Lateral dir. superior / *Lateral derecha superior*	1172 x 255 x 15	--------	03351.0001	1	B
21	Base nicho / *Base nicho*	593 x 255 x 15	--------	03357.0001	1	B
22	Divisão sup. menor / *Division sup. menor*	605 x 255 x 15	--------	03352.0001	1	B
23	Base superior / *Base superior*	977 x 255 x 15	--------	03352.0001	1	B
24	Div. inf. menor / *División inferior menor*	290 x 255 x 15	--------	03366.0001	1	A
25	Div. sup. maior / *Division. sup. mayor*	630 x 255 x 15	--------	03353.0001	1	B
26	Tampo nicho / *Tapa nicho*	593 x 255 x 15	--------	03356.0001	1	B
27	Prat. sup. menor / *Estante sup. menor*	977 x 255 x 15	--------	03358.0001	1	B
28	Prateleira nicho / *Estante nicho*	370 x 255 x 15	--------	03362.0001	1	B
29	Tampo superior / *Tapa superior*	980 x 255 x 15	--------	03362.0001	1	B
30	Costa superior maior / *Dorso sup. mayor*	1218 x 170 x 3	--------	03349.0001	1	A
31	Fundo de gaveta/ *Fondo del cajón*	350 x 328 x 3	--------	03376.0001	1	A
32	Costa inferior / *Dorso inferior*	1595 x 640 x 3	--------	00853.0002	1	A
33	Costa superior / *Dorso superior*	995 x 308 x 3	--------	03347.0001	2	A
34	Costa superior torre / *Dorso superior torre*	625 x 390 x 3	--------	03350.0001	1	A
35	Costa sup. menor / *Dorso sup. menor*	613 x 169 x 3	--------	03348.0001	1	A
36	Régua traseira / *Zocalo trasero*	1570 x 70 x 15	03371	03371	1	A

ÁS INDUSTRIA DE MÓVEIS LTDA.
www.moveiscasamia.com.br
+55 54 3701 1902 - assistencia@asmoveis.ind.br

*Para assistência, identifique o código da peça referente a cor.

Manual de Montagem
Instrucciones de Montaje

Cozinha Compacta Flora - Ref. 297

casamia
para viver a felicidade

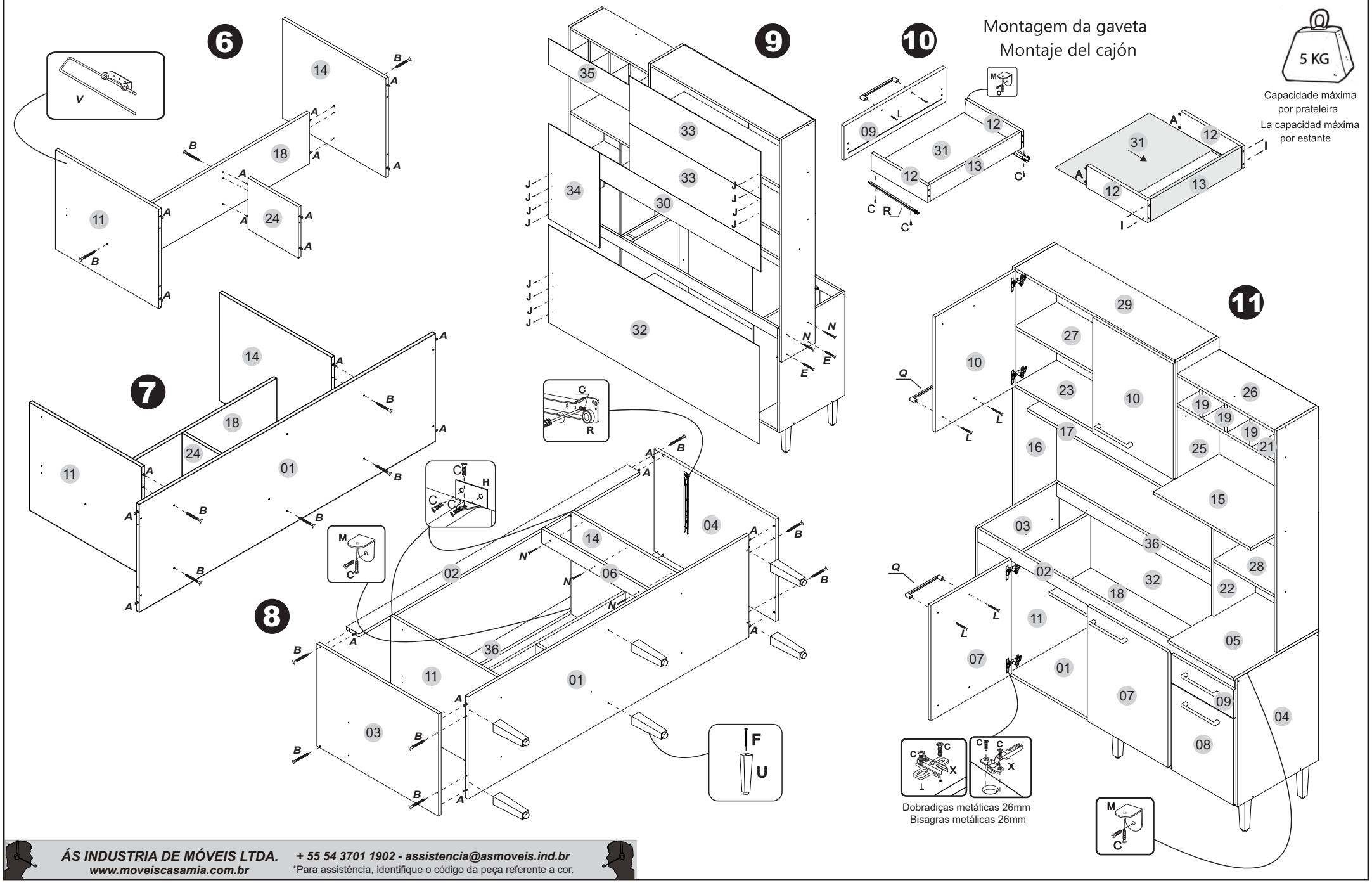

ÁS INDUSTRIA DE MÓVEIS LTDA.
www.moveiscasamia.com.br
+ 55 54 3701 1902 - assistencia@asmoveis.ind.br
*Para assistência, identifique o código da peça referente a cor.