TR1090

Instruções de Montagem

www.artinmoveis.com.br

ART in MÓVEIS
Soluções Criativas para o seu lar
Rua Joni José Bozzeto, 300 - Bairro Tamandaré
Garibaldi | RS | CEP: 95720-000 | Fone / Fax: 54.3464.7071

TROCADOR ALGODÃO DOCE

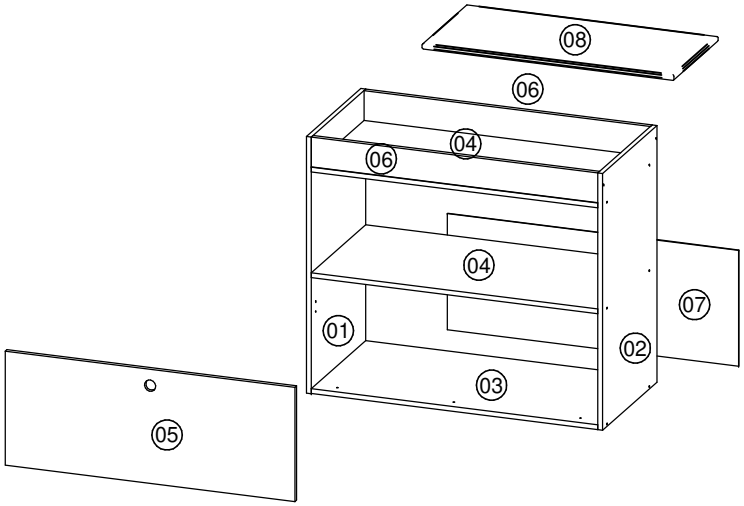

Lista de peças

COD	DESCRIÇÃO	DIMENSÃO	QTD
01	Lateral Esquerda	800x454x15	1
02	Lateral Direita	800x454x15	1
03	Base	900x454x15	1
04	Prateleira	900x454x15	2
05	Porta Basculante	910x356x15	1
06	Travessa	900x93x15	2
07	Costa	362x915x03	1
08	Almofada	890x414x20	1

REF	DESCRIÇÃO	QTD
A	Parafuso CC Ø 3,5x40mm	18
B	Parafuso CC Ø 3,5x14mm	24
C	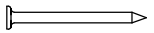 Prego 10x10	25
D	Rodízio	04
E	Adesivo Tapa furo	16
F	Cavilha 6x30mm	16
G	COLA Cola	01
H	Puxador	01
I	ART in MÓVEIS Soluções Criativas para o seu lar **Etiqueta adesiva Art in móveis. Colocar no lado externo do produto**	01
J	Pistão Inverso 60N	01
K	Dobradiça Caneco Ø26 - Alta	02

FERRAMENTAS NECESSÁRIAS:

20 min.

RECOMENDAÇÕES:

01 - Examine completamente todas as peças do móvel antes de iniciar o trabalho.
02 - Recomenda-se montar o móvel conforme este Manual de Montagem.
03 - É de responsabilidade do montador seguir as instruções do Manual de Montagem, que são fundamentais para garantir a estrutura do móvel.
04 - Certifique-se de que todos os acessórios utilizados na montagem (parafusos, porcas, ponteiras) estejam fixados o suficiente, totalmente atarraxados, evitando que venham a provocar ferimentos.

LIMPEZA:

01 - Pano levemente umedecido com água, seguido de pano seco.
02 - Não utilizar produtos químicos ou abrasivos.

GARANTIA:

01 - 3 meses para defeitos ou vícios de origem.

Peso Máximo suportado pelo produto

Data: **02/03/2018**
Revisão: **01**

ADVERTÊNCIAS:

01 - Esteja ciente do risco de chama aberta e outras fontes de calor, tais como aquecedores elétricos, aquecedores a gás etc. nas proximidades do produto.
02 - Não utilize o produto se alguma parte estiver quebrada, rasgada ou faltando. Utilizar somente peças de reposição aprovadas pelo fabricante.

"IMPORTANTE LER COM ATENÇÃO E GUARDAR PARA EVENTUAIS CONSULTAS"

TR1090

Manual de Montagem
Instructivo de Montaje

ART in MÓVEIS
Soluções Criativas para o seu lar

1

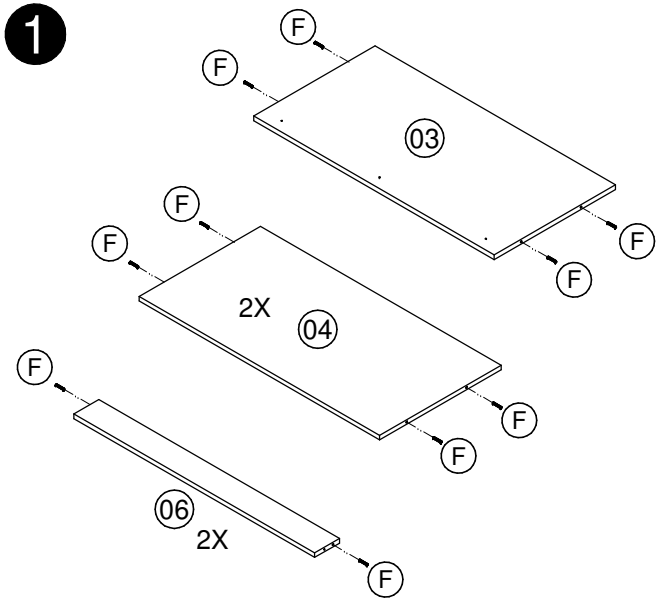

2

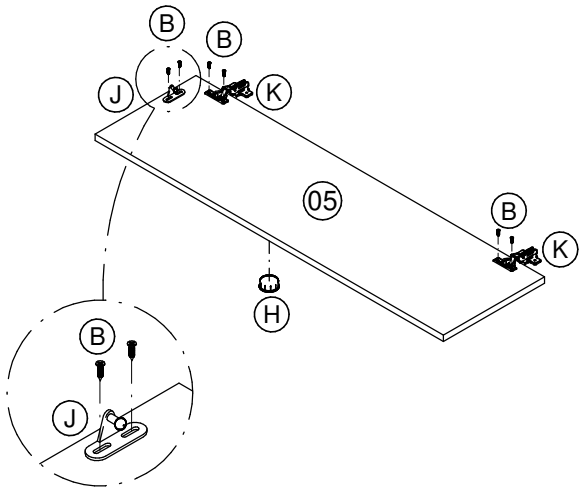

3

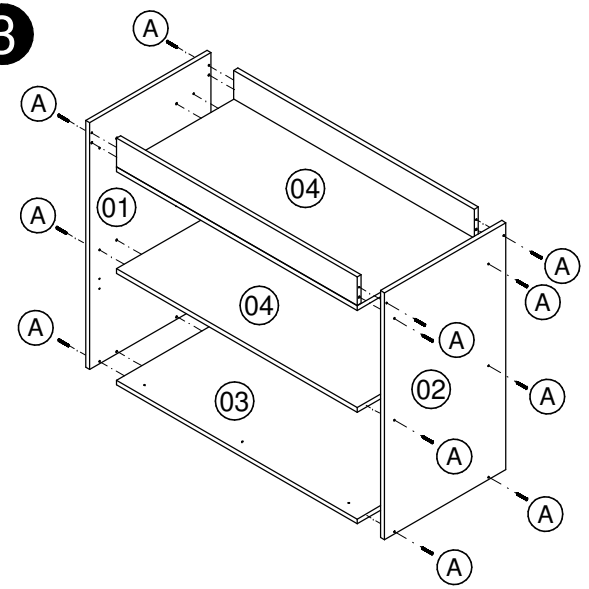

4

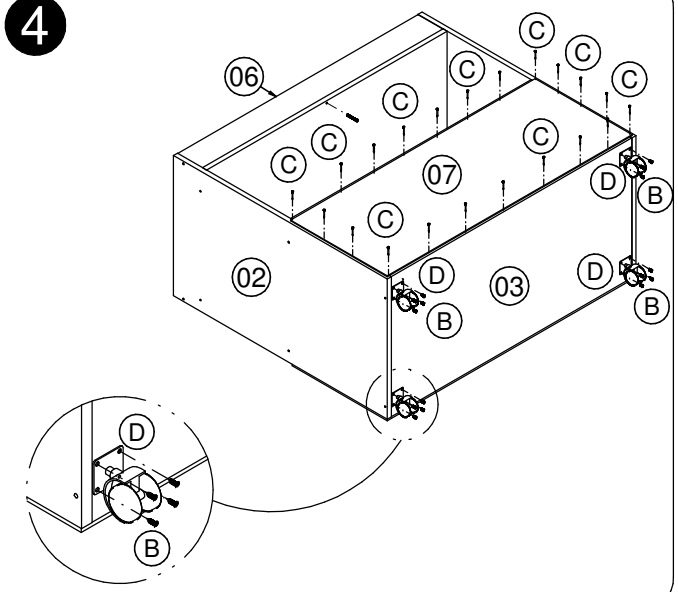

5

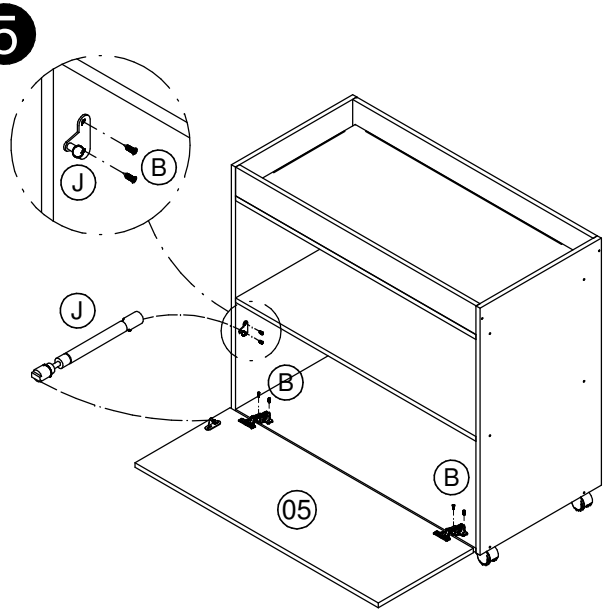
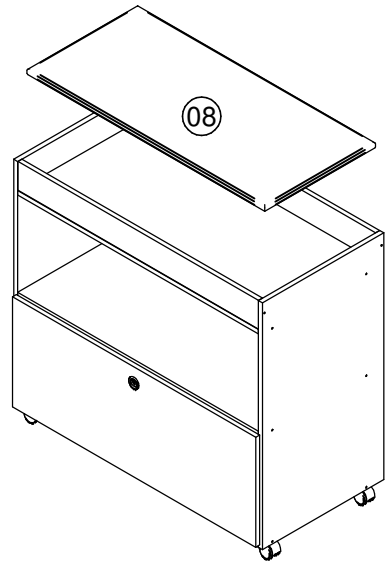
6